Feinschleifwiderstand (Potentiometer) für rückseitige Montage

Typenschlüssel

Typ F 25 R

Typ F 25 RD

Typ F 25 RU

Typ F 25 REB

Typ F 25 RDEB

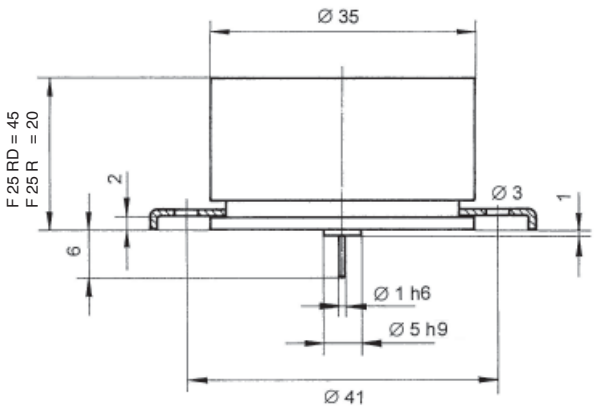

Anschlußdrähte ca. 200 mm lang

Kurzzeichenerklärung

F = **F**einschleifwiderstand
R = **R**ückseitige Montage (Grundtyp)
D = **D**oppel-Feinschleifwiderstand
25 = **25** mm Wicklungsdurchmesser
EB = mit Vorwiderständen
Widerstandswerte nach DIN 43822
U = **U**nbegrenzt drehbar

Erforderliche Bestellangaben

Typ	siehe Typenschlüssel
Widerstand in Ω	
Drehwinkel	
Toleranz	± 3 %
	± 1 % (bei F 25 REB standard)

Bestellbeispiel

Typ F 25 R, 100 Ω, 270 °, Toleranz ± 3 %

oder

Type F 25 REB, 50-30-50 Ω, 270 °, Toleranz ± 1 %

(d. h. Vorwiderstand R1 = 50 Ω
Variabler Widerstand = 30 Ω
Vorwiderstand R2 = 50 Ω)

Ausführungsbeschreibung siehe Seite K 09-00.010 R

Sonderausführungen gegen Mehrpreis

· Widerstandstoleranz ± 1.0 %
· Vom Standard abweichender mech. Drehwinkel
· Vom Standard abweichender elektr. Drehwinkel
· Durchgehende Achse
· Funktionswicklung incl. Kurzschlußstrecken
· Von DIN 43822 abweichende Vorwiderstände
· Sonderwicklung je Auftrag
· Ölbeständige Ausführung
· Drehmoment 0,001 bis 0,002 Ncm
· Widerstand > 5.000 Ω

Hinweise

Beschreibung / Technische Daten

	Seite
Feinschleifwiderstand	K 09-00.010
Montageanweisung	K 09-00.020

Zubehör

für Feinschleifwiderstände	K 09-30.010

Lieferumfang

1 Feinschleifwiderstand
2 Spannklauen

01.2007 Angaben ohne Gewähr, Irrtümer und Änderungen vorbehalten.